ВЕРТИКАЛЬНЫЕ МНОГОСТУПЕНЧАТЫЕ НАСОСЫ ВМН

Насосы серии ВМН

ВМН: Насос полностью изготовлен из нержавеющей стали

ВМНч: Корпус основания гидравлики насоса из чугуна

* Возможно иное присоединение по запросу

Применение

- Предназначены для перекачки невязких, негорючих, невзрывоопасных, не содержащих твердых включений и волокон жидкостей
- Применяются для водоснабжения высотных домов, гостиниц, в системах фильтрации, для повышения давления
- Используются в очистных системах, для подпитки котлов, циркуляции охлаждающих жидкостей, системах водоподготовки, вспомогательных системах и оборудовании
- Могут использоваться в ультрафильтрационных системах, системах обратного осмоса, дистилляционных системах, плавательных бассейнах
- Применяются в сельском хозяйстве при спринклерном и капельном орошении
- Используются в пищевой промышленности и при производстве алкогольных напитков
- Используются в системах пожаротушения

Идентификация типа присоединения*

Без буквы — круглый фланец

A — Эллиптический фланец

G — Резьбовое присоединение

Маркировка

ВМН	45	–	10	–	2	–	B	–	K
1	2		3		4		5		6

1	ВМН	Серия насоса
2	45	Номинальная производительность, (м³/час)
3	10	Количество ступеней
4	2	Число ступеней с подрезанным рабочим колесом
5	B	Исполнение из стали AISI316 (для AISI304 буква отсутствует)
6	K	Код типа присоединения

ВМН	200	–	3	–	C	–	D	ВН
1	2		3		4		5	6

1	ВМН	Серия насоса
2	200	Номинальная производительность, (м³/час)
3	3	Количество ступеней
4	C	Подрезка колеса типа C
5	D	Подрезка колеса типа D
6	ВН	Высоконапорный

Изготовитель оставляет за собой право вносить конструктивные изменения без уведомления

ВЕРТИКАЛЬНЫЕ МНОГОСТУПЕНЧАТЫЕ НАСОСЫ

Условия эксплуатации

- Невязкие, негорючие, невзрывоопасные, не содержащие твердых включений и волокон жидкости. Химически неагрессивные к материалам насоса жидкости. В случае перекачки более вязких жидкостей необходимо использовать насос с заведомо большей мощностью двигателя
- Температура перекачиваемой жидкости: -20°C - + 120°C
- Производительность серии в диапазоне: 0,7 - 240 м³/час
- Pн перекачиваемой жидкости: 4 -10
- Максимальное рабочее давление: 33 Bar
- Высотное ограничение: до 1000 м над уровнем моря

Двигатель

- Полностью закрытый, обдуваемый;
- Частота вращения: 2900 об/мин;
- Класс защиты: IP55;
- Рабочее напряжение: 50Гц, 1-220В/3-380В;
- Двигатель IE 2(IE 3).

Окружающая температура

Максимальная окружающая температура: +40°C. В случае использования при температуре выше +40°C или при установке на высоте выше 1000 метров над уровнем моря, необходимо использовать мотор заведомо большей мощности. При низкой плотности воздуха и плохом охлаждении мотора, его мощность P2 снижается. Смотрите на диаграмме.

В подобных случаях необходимо использовать более мощный мотор.

Пример:

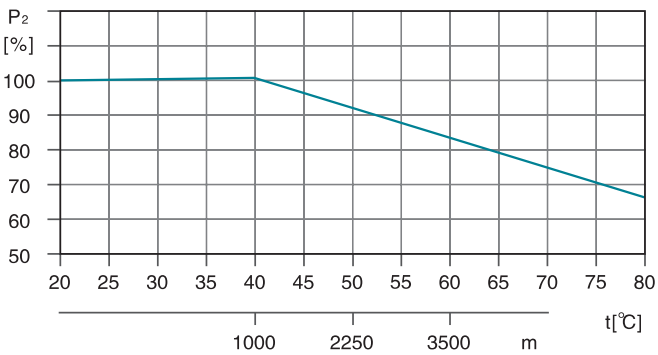

При использовании насоса при высоте 3500 метров над уровнем моря, P2 снизится до 88%. При использовании насоса при температуре окружающей среды 70°C P2 снизится до 78%.

Максимальное давление

В таблице указанно максимальное давление на "входе" насоса. Однако текущее давление на входе + давление перед закрытым вентилем должно быть всегда ниже максимального допустимого рабочего давления.

Если максимальное допустимое давление будет превышено, подшипники могут быть повреждены, что приведет к разрушению насоса.

Модель	Макс. давление на входе [бар]
ВМН(ч) 1-2 - 1-36	10
ВМН(ч) 2-2	6
ВМН(ч) 2-3 - 2-12	10
ВМН(ч) 2-13 - 2-26	15
ВМН(ч) 3-2 - 3-29	10
ВМН(ч) 3-31 - 3-36	15
ВМН(ч) 4-2	6
ВМН(ч) 4-3 - 4-11	10
ВМН(ч) 4-12 - 4-22	15
ВМН(ч) 5-2 - 5-16	10
ВМН(ч) 5-16 - 5-29	15
ВМН(ч) 10-1 - 10-6	8
ВМН(ч) 10-7 - 10-22	10
ВМН(ч) 15-1 - 15-3	8
ВМН(ч) 15-4 - 15-17	10
ВМН(ч) 20-1 - 20-3	8
ВМН(ч) 20-4 - 20-17	10
ВМН(ч) 32-1-1 - 32-4	4
ВМН(ч) 32-5-2 - 32-10	10
ВМН(ч) 32-11 - 32-14	15
ВМН(ч) 45-1-1 - 45-2	4
ВМН(ч) 45-3-2 - 45-5	10
ВМН(ч) 45-6-2 - 45-13-2	15
ВМН(ч) 64-1-1 - 64-2-2	4
ВМН(ч) 64-2-1 - 64-4-2	10
ВМН(ч) 64-4-1 - 64-8-1	15
ВМН(ч) 90-1-1 - 90-1	4
ВМН(ч) 90-2-2 - 90-3-2	10
ВМН(ч) 90-3 - 90-6	15
ВМН(ч) 120-1 - 120-2-1	10
ВМН(ч) 120-2 - 120-5-1	15
ВМН(ч) 120-5 - 120-7	20
ВМН(ч) 150-1-1 - 150-2-2	10
ВМН(ч) 150-2-1 - 150-4-1	15
ВМН(ч) 150-4 - 150-6	20
ВМН(ч) 200-1-D	10
ВМН(ч) 200-1-C - 200-2-2C	15
ВМН(ч) 200-2-C - 200-4	20

ВЕРТИКАЛЬНЫЕ МНОГОСТУПЕНЧАТЫЕ НАСОСЫ

Насосы серии ВМН(ч)32

Характеристики насосов

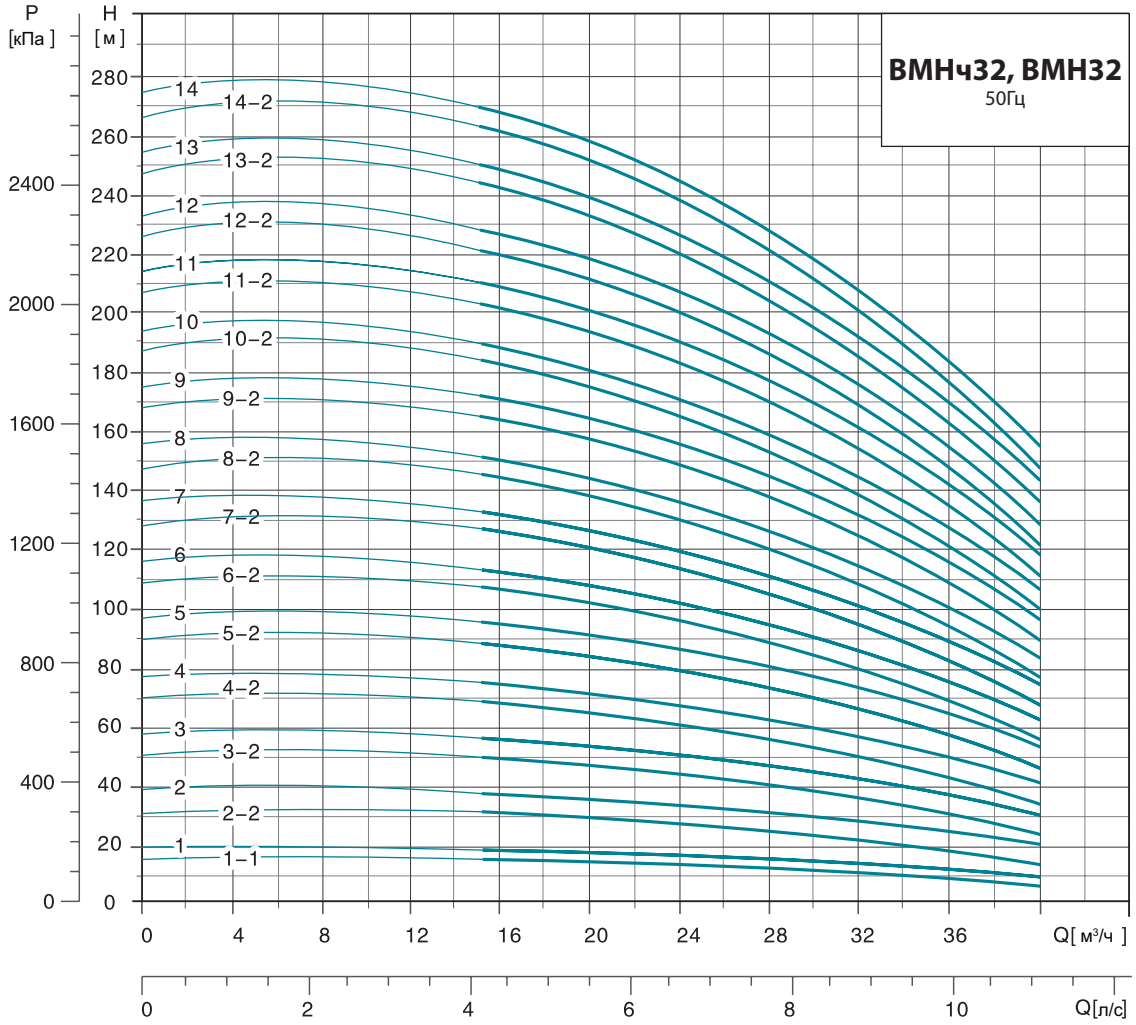

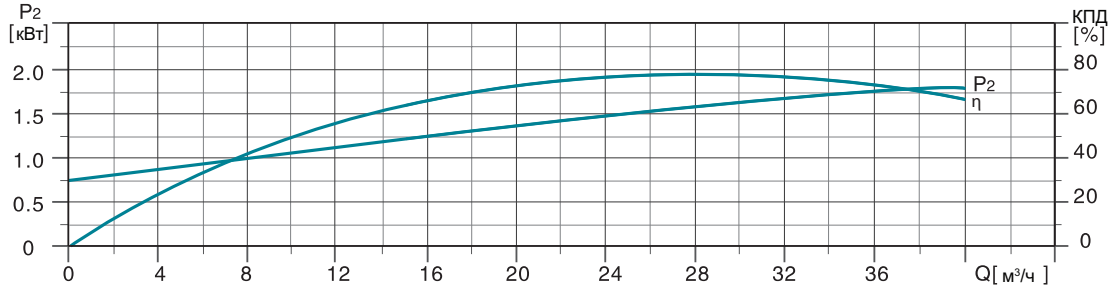

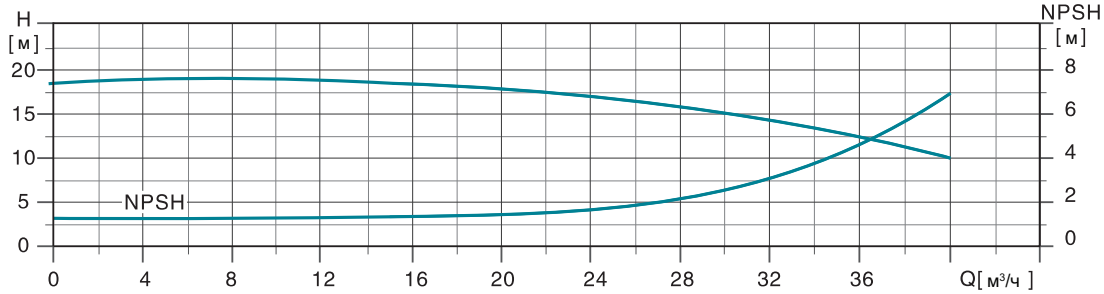

Изготовитель оставляет за собой право вносить конструктивные изменения без уведомления

ВЕРТИКАЛЬНЫЕ МНОГОСТУПЕНЧАТЫЕ НАСОСЫ

Модель	DIN фланец (ВМНч, ВМН)		D1	D2	Вес нетто, (кг)
	B1	B1+B2			
32-1-1	455	773	164	127	61.7
32-1	455	773	164	127	63.7
32-2-2	525	865	186	120	72.6
32-2	525	865	186	120	74.9
32-3-2	645	1042	210	142	100.9
32-3	645	1042	210	142	100.6
32-4-2	715	1112	210	142	108.7
32-4	715	1112	210	142	108.7
32-5-2	895	1394	254	175	149.2
32-5	895	1394	254	175	149.2
32-6-2	965	1464	254	175	152.1
32-6	965	1464	254	175	152.1
32-7-2	1035	1534	254	175	167.6
32-7	1035	1534	254	175	167.6
32-8-2	1105	1604	254	175	170.7
32-8	1105	1604	254	175	170.7
32-9-2	1175	1735	330	250	221.6
32-9	1175	1735	330	250	221.6
32-10-2	1245	1805	330	250	224.5
32-10	1245	1805	330	250	224.5
32-11-2	1315	1915	380	280	263.3
32-11	1315	1915	380	280	263.4
32-12-2	1385	1985	380	280	266.2
32-12	1385	1985	380	280	266.2
32-13-2	1455	2135	420	305	323.6
32-13	1455	2135	420	306	323.6
32-14-2	1525	2205	420	305	326.5
32-14	1525	2205	420	305	326.5

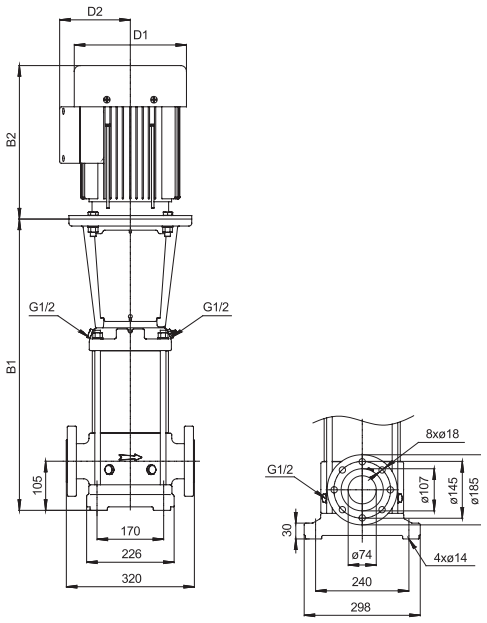

ВМНч

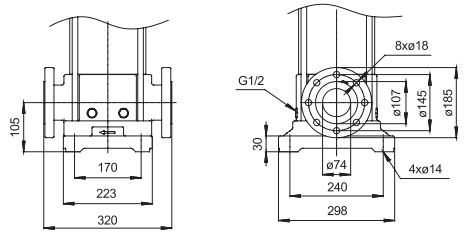

ВМН

Модель	Мощность, (кВт)	Q (м³/ч)	15	20	25	32	35	40
ВМН(ч) 32-1-1	1.5		15	14	13	10	8	5
ВМН(ч) 32-1	2.2		18	17	16	13	11.5	9
ВМН(ч) 32-2-2	3		31	29.5	26.5	20.5	17.5	12
ВМН(ч) 32-2	4		37	35.5	32.5	27.5	25	19.5
ВМН(ч) 32-3-2	5.5		50	47	43.5	35.5	31	22.5
ВМН(ч) 32-3	5.5		55.5	53	49	41.5	37.5	29.5
ВМН(ч) 32-4-2	7.5		68.5	65	60	49.5	44	32.5
ВМН(ч) 32-4	7.5		74.5	70.5	66	56	50.5	40
ВМН(ч) 32-5-2	11		88.5	84.5	78	65.5	58.5	45
ВМН(ч) 32-5	11		94.5	90	84	72	65	52
ВМН(ч) 32-6-2	11		107	102	94.5	79.5	71	55
ВМН(ч) 32-6	11		113	108	100	85.5	77.5	61.5
ВМН(ч) 32-7-2	15		127	121	112	94.5	85	66.5
ВМН(ч) 32-7	15		133	126	118	101	92	73.5
ВМН(ч) 32-8-2	15	H(м)	145	138	128	108	98	76.5
ВМН(ч) 32-8	15		151	144	134	115	104	83
ВМН(ч) 32-9-2	18.5		165	158	147	124	112	88.5
ВМН(ч) 32-9	18.5		171	163	152	131	119	95.5
ВМН(ч) 32-10-2	18.5		184	175	163	138	125	98.5
ВМН(ч) 32-10	18.5		190	181	169	145	133	106
ВМН(ч) 32-11-2	22		203	194	181	154	140	111
ВМН(ч) 32-11	22		209	200	187	161	147	118
ВМН(ч) 32-12-2	22		222	212	197	168	152	121
ВМН(ч) 32-12	22		227	217	203	176	160	128
ВМН(ч) 32-13-2	30		244	233	218	187	169	136
ВМН(ч) 32-13	30		250	239	224	193	177	145
ВМН(ч) 32-14-2	30		263	251	234	201	183	146
ВМН(ч) 32-14	30		269	258	241	207	188	156